МОНТАЖНАЯ ПЛИТА. ТИП EAM233I...

EURO FLUID HYDRAULIC 210

МАГАЗИН ГИДРАВЛИКИ
Поставка гидравлических комплектующих

Порты сбоку, порты P-T: G1/2", порты A-B: G3/8".
Материал: алюминий 2011 (AlCuBiPb).
Максимальное рабочее давление: 210 бар.
Тип: с предохранительным клапаном.

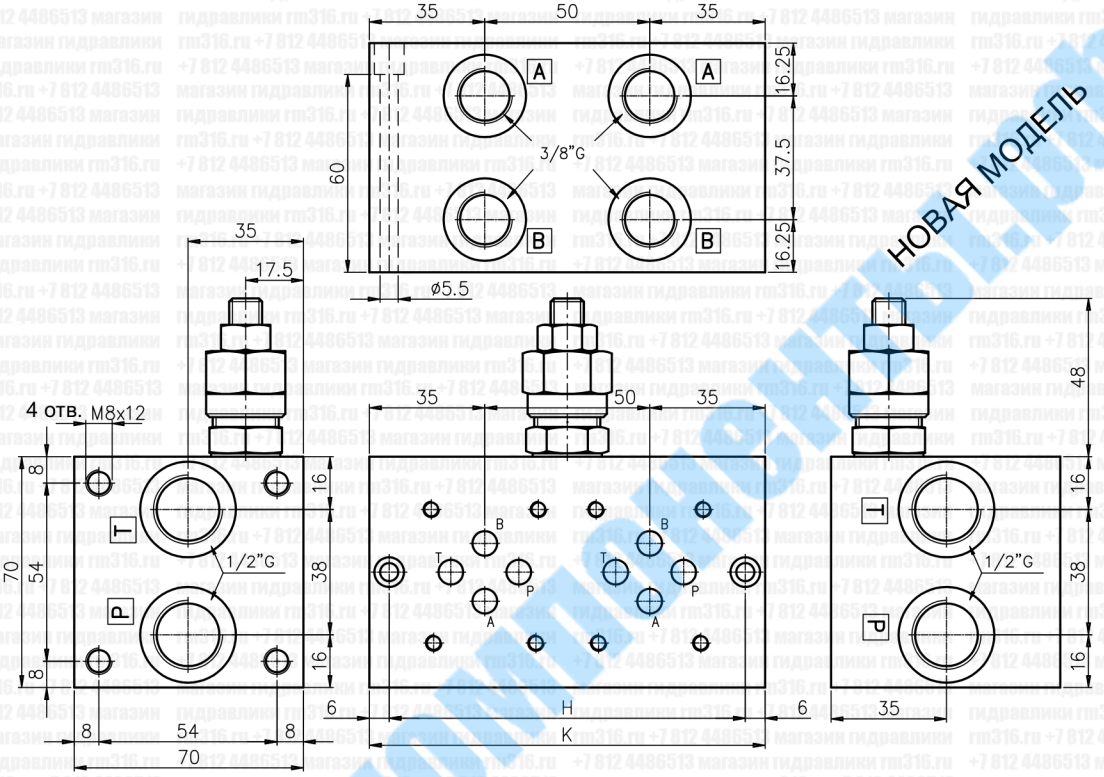

НОВАЯ МОДЕЛЬ

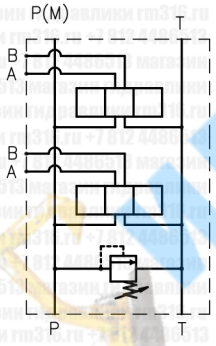

Гидравлическая схема

К-во мест.	H	K	Масса, кг
1Y	58	70	0.9
1Z	73	85	1.0
2	108	120	1.5
3	158	170	2.2
4	208	220	2.8
5	258	270	3.5
6	308	320	4.2
7	358	370	4.8
8	408	420	5.5

Расшифровка обозначения

EUROFLUID — EAM | 23 | 3 / * | * | * | F — F = Настройка ключом

Монтажная плита, алюминий = EAM

Порты сбоку = 23

СЕТОР 3 = 3

= (*) Кол-во элементов 1, 2, ..., 8 = *

Диапазон настройки
0 = 5-50 бар
1 = 30-100 бар
2 = 50-210 бар

Y = без пред. клап.
X = с пред. клап.
Z = подготовка под пред. клап.

Примечание: исполнение из анодированного алюминия предоставляется по запросу.

ПРЕДОХРАНИТЕЛЬНЫЙ КЛАПАН VS-30

Oil Control Bosch Rexroth Group

Обозначение на схеме

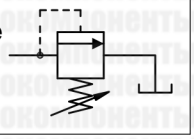

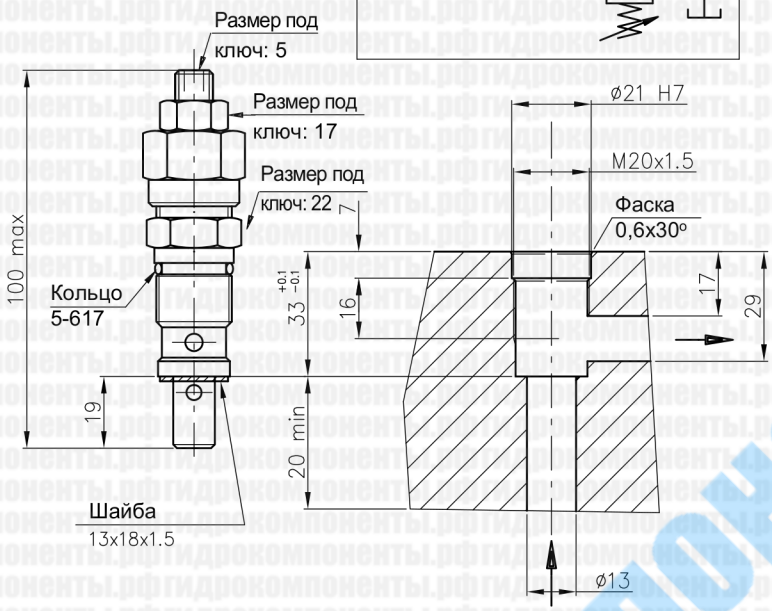

Заглушка для седла клапана VS-30

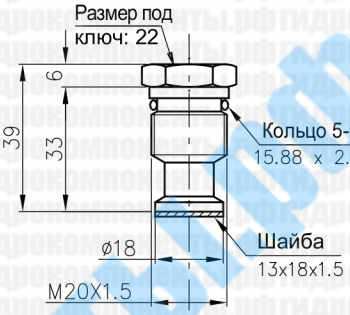

Код для заказа

E	T	VS30

Комплект = E

Заглушка = T

Тип седла = VS-30

Код для заказа

VS–30	–	*	*

Предохранительный клапан

Характеристики

Макс. давление: 350 бар

Макс. расход: 30 л/мин

Масса: 0,17 кг

Тип пружины

№	Цвет	Диапазон регулир. мин-макс (бар)	Повышение давления бар на один оборот винта	Стандартная настройка при Q = 5 л/мин (бар)
0	Черный	5–50	12	50
1	Синий	30–100	24	100
2	Зеленый	50–210	47	200
3	Желтый	100-350	82	350

Способ настройки

F = гайка под ключ

V = металлич. ручка

P = пластиковая ручка

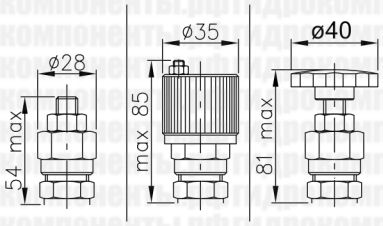

КЛАПАНЫ

Графики характеристик

— — Мин. настройка

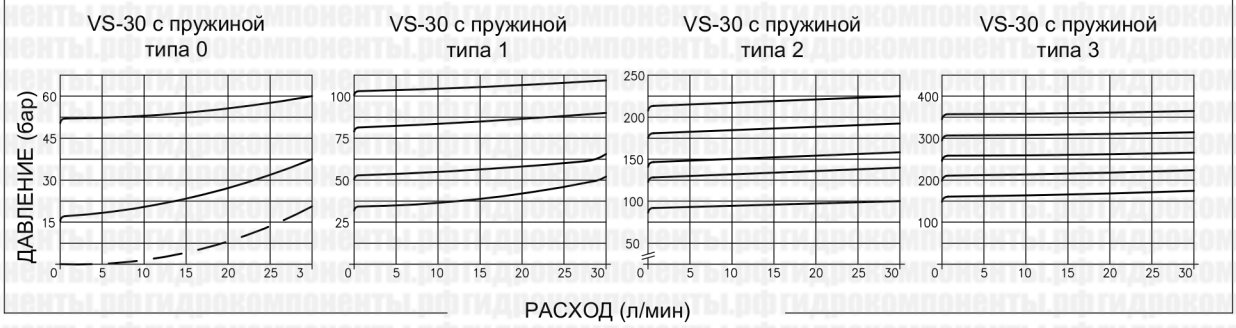

гидрокомпоненты.рф